RUPES

ASPIRATORI PROFESSIONALI CON PULIZIA DEI FILTRI
VACUUM UNITS WITH AUTOMATIC FILTERS CLEANING

S130L - S130PL
S145L - S145PL

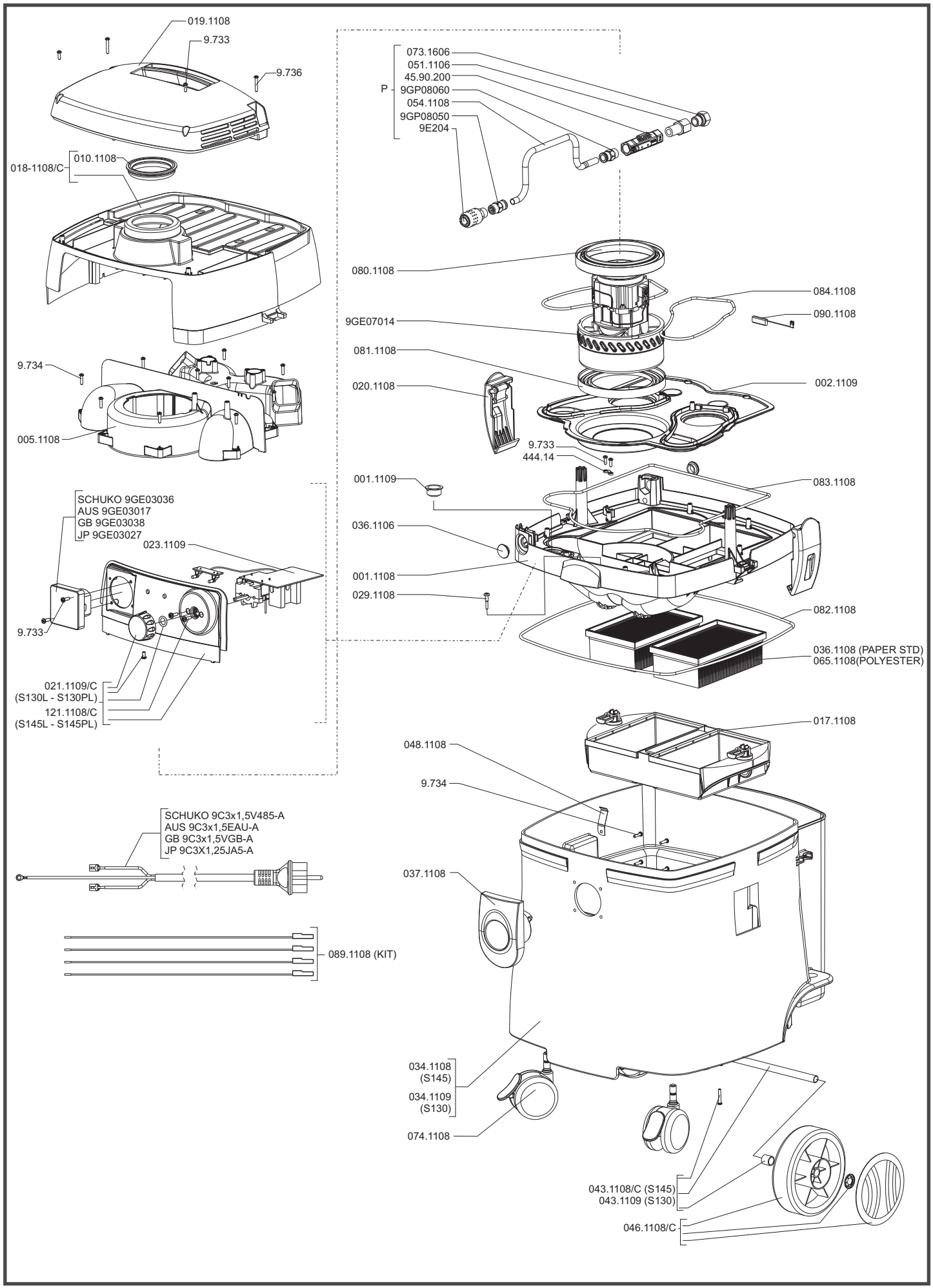

11/2011